# ROLLO FANTAZJA LUX, FANTAZJA MINI LUX

**BESTELLER:** .....

.....

Bestellnummer .....

Bestelldatum .....

Gewünschter Liefertermin .....

**Abb. 1 Rollo-Breite und -Höhe**

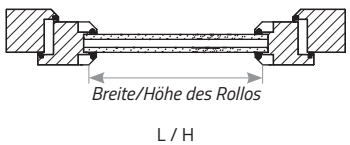


**Abb. 2 Gesamtbreite und -höhe des Rollos**

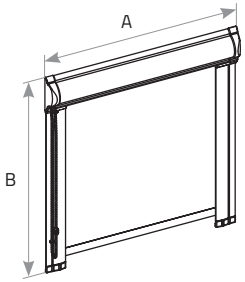


**Abb. 3 Kassettentyp**

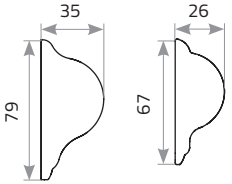


**Abb. 4 Typen der Seitenführungsschienen**

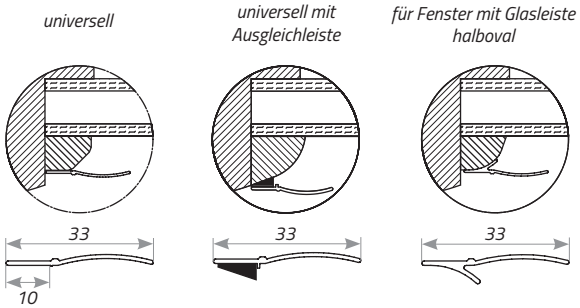


| Breite (L) (mm) | Rollo-Gesamtbreite (A) (mm) [3] | Höhe (H) (mm) | Rollo-Gesamthöhe (B) (mm) | Stoffbreite (mm) [4] | Anzahl (St.) | Stoffsymbol [5] | Bedienseite | | Getriebefarbe [6] | Kassettentyp (Abb. 3) | | Montage des Rollos [7] | | | Typ der Seitenführungsschiene (Abb. 4) [8] | | | | | | Kette | | KINDERSICHERHEIT | |
|---|---|---|---|---|---|---|---|---|---|---|---|---|---|---|---|---|---|---|---|---|---|---|---|---|
| | | | | | | | | | | | | | | | universell | | universell mit Ausgleichleiste | | für Fenster mit Glasleiste halboval | | | | Raum mit Kinderzugang (gemäß Norm) [9, 10] | |
| | | | | | | | L | R | | LUX | MINI-LUX | Schrauben | Klebeband | Schrauben und Klebeband | ALU | Kunststoff | ALU | Kunststoff | ALU | Kunststoff | Kunststoff | Metall | JA | NEIN Bedienlänge |
| 1 | 2 | 3 | 4 | 5 | 6 | 7 | 8 | | 9 | 10 | | 11 | | | 12 | | | | | | 13 | | 14 | |
| | | | | | | | | | | | | | | | | | | | | | | | | |
| | | | | | | | | | | | | | | | | | | | | | | | | |
| | | | | | | | | | | | | | | | | | | | | | | | | |
| | | | | | | | | | | | | | | | | | | | | | | | | |
| | | | | | | | | | | | | | | | | | | | | | | | | |
| | | | | | | | | | | | | | | | | | | | | | | | | |
| | | | | | | | | | | | | | | | | | | | | | | | | |
| | | | | | | | | | | | | | | | | | | | | | | | | |
| | | | | | | | | | | | | | | | | | | | | | | | | |

**Hinweise:**

1 Geringfügige Abweichungen in den Farben und Mustern der Stoffe sowie des Rollozubehörs sind zulässig.
2 Abbildung 1 zeigt die Standardmessung des Rollos (Spalten 1 und 3). Die Stoffbreite ist um 17 mm kleiner als die angegebene Rollobreite (MINI LUX) oder um 10 mm (LUX).
3 Abbildung 2 zeigt die nicht standardmäßige Messung der Breite und Höhe des Rollos (Spalten 2 und 4). Die Stoffbreite ist um 41 mm kleiner als die gesamte Rollo breite (MINI LUX) oder um 37 mm (LUX).
Abbildung 4 veranschaulicht die Anwendungsmöglichkeiten der Seitenführungsschienen, abhängig von der Form des Fensterrahmens.
4 Spalte 5 wird ausgefüllt, wenn eine nicht standardmäßige Messmethode angewendet wird (Abbildung 2).
5 Für das Rollo „Fantazja Lux" und „Fantazja Mini Lux" sind speziell dafür vorgesehene Stoffe erhältlich (siehe Preisliste).
6 Das Zubehör für „**Fantazja Lux ALU**" und „**Fantazja Mini Lux ALU**" (Spalte 9) ist in den folgenden Farben verfügbar: Weiß RAL 9003, Braun RAL 8017, Anthrazit RAL 7016, Grau RAL 7012, Schwarz matt RAL 9005, Silber eloxiert, Goldeiche, Nuss, Winchester, Mooreiche, Turner eiche sowie jede beliebige RAL-Farbe (mit Ausnahme von Perl–, Metallic– und Fluoreszenzfarben). Zubehörteile aus Kunststoff sind ausschließlich in Standardfarben und den oben genannten Furnierfarben erhältlich.
Das Zubehör für „**Fantazja Lux Kunststoff**" (Spalte 9) und „**Fantazja Mini Lux Kunststoff**" (Spalte 9) ist in den Farben Weiß RAL 9003, Braun RAL 8017, Goldeiche und Nuss verfügbar.
7 Wenn der Montagetyp nicht angegeben wird, wird das Rollo standardmäßig mit Schraubenbefestigung gefertigt.
8 Die verfügbaren Farben für die universelle Seitenführungsschiene aus Kunststoff sind: Weiß RAL 9003, Braun RAL 8017, Goldeiche und Nuss.
Für Fenster mit halbovaler Glasleiste sind die folgenden Farben für die ALU-Seitenführungsschiene erhältlich: Weiß, Elfenbein, Hellbraun, Grau, Anthrazit, Schwarz, Goldeiche (Aufdruck) und Nuss (Aufdruck). Die Führungsschiene aus Kunststoff für Fenster mit halbovaler Glasleiste ist in Weiß verfügbar.
9 Falls in Spalte 14 keine der Optionen ausgewählt wird, geht der Hersteller davon aus, dass das Produkt in einem Raum mit Zugang für Kinder montiert wird (Bedienlänge gemäß der Norm PN-EN 13120:2014+A1).
10 Die Bedienlänge nach Wunsch beträgt von 100 mm bis 3400 mm in 100-mm-Schritten. Wenn die Bedienlänge nicht angegeben wird, wird das Produkt gemäß dem Standard des Herstellers gefertigt.

**Bemerkungen:**

.....

*Unterschrift des Bestellers*

*Ausgabe April_ 2025*