DOPPELROLLO RM 18 TYP IMPRESJA

BESTELLER: .....

.....

Bestellnummer .....

Bestelldatum .....

Gewünschter Liefertermin .....

Klemmträger (ohne Bohren und Schrauben)

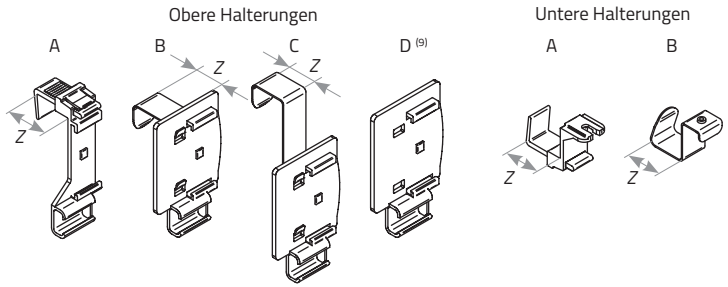

Abb. 1 Rollo-Breite und -Höhe

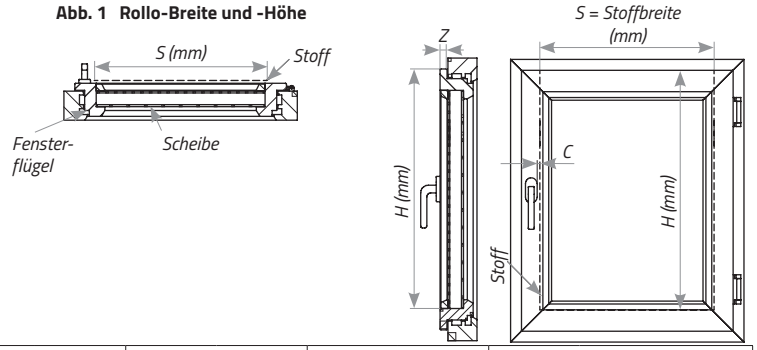

Stoffbreite S (mm) (Abb.1) (10)	Gesamtbreite (mm)	Höhe H (mm) (Abb. 1)	Anzahl (St.)	Stoffsymbol (11)	Bedienseite		Zubehör-Farbe								Klemmträger (ohne Bohren und Schrauben)		Kugelkette		KINDERSICHERHEIT Raum mit Kinderzugang (gemäß Norm) (12, 13)	
					L	R	Weiß RAL 9003	Elfenbein RAL 1013	Hellbraun RAL 8017	Grau RAL 7040	Anthrazit RAL 7016	Schwarz RAL 9005	Nuss (Aufdruck)	Goldeiche (Aufdruck)	Obere Halterung	Untere Halterung	Kunststoff	Metall	JA	NEIN Bedienlänge
1	2	3	4	5	6		7								8		9		10	

Hinweise:

1 Geringfügige Abweichungen in den Farben und Mustern der Stoffe sowie des Rollozubehörs sind zulässig.
2 Abweichungen in der Horizontalen der Streifen sind zulässig.
3 Doppelrollo RM 18 Impresja: Rollosystem RM 18 – Bedienung per Kugelkette, Seitenführung (mit Spannseil).
4 Der Unterschied zwischen der Gesamtbreite und der Stoffbreite des Rollos beträgt 31 mm.
5 Die Höhe des Rollos (H) entspricht dem Abstand zwischen der oberen Kante des Fensterrahmens und der unteren Kontaktlinie der Glasleiste mit dem Rahmen des Fensterflügels in horizontaler Lage (Abb. 1).
6 Der Wert (S) entspricht der Stoffbreite.
7 Der Abstand (C) zwischen dem Stoffrand und dem Fenstergriff sollte mindestens 10 mm betragen.
8 Montagemöglichkeiten für obere und untere Halterungen:
Obere Halterungen: A (Z = 6÷21 mm), B und C (Z = 14÷19 mm).
Untere Halterungen: A (Z = 7÷20 mm), B (Z = 15 mm).
9 Obere Halterung D – Version zum Aufkleben.
10 Minimalle Rollobreite: 300 mm.
11 Speziell vorgesehene Stoffe für das Doppelrollo RM 18 Impresja (siehe Preisliste).
12 Falls in Spalte 10 keine der Optionen ausgewählt wird, geht der Hersteller davon aus, dass das Produkt in einem Raum mit Zugang für Kinder montiert wird (Bedienlänge gemäß der Norm PN-EN 13120:2014+A1).
13 Die Bedienlänge nach Wunsch (in Spalte 10 anzugeben) beträgt von 250 mm bis 2000 mm in 250-mm-Schritten. Wenn die Bedienlänge nicht angegeben wird, wird das Produkt gemäß dem Standard des Herstellers gefertigt.

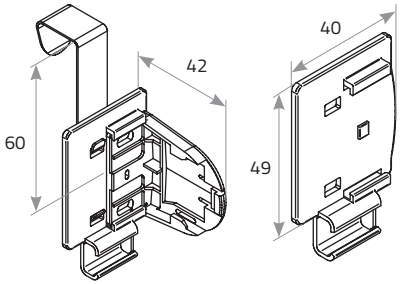

Bemerkungen:

.....

Unterschrift des Bestellers

Ausgabe Oktober_2024