BESTELLUNG - PLISSEE SYSTEM DF 10, 20, 30

BESTELLER: .....

.....

Bestellungsnr/ Kom. .....

Tag der Bestellung .....

Lifertermin .....

DF 10

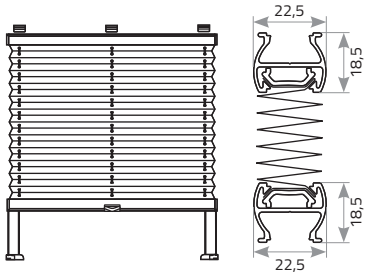

DF 20

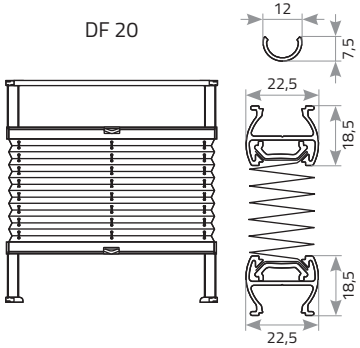

DF 30

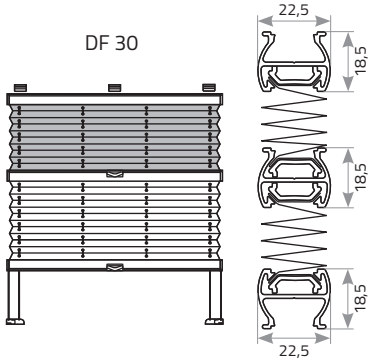

Adaptern

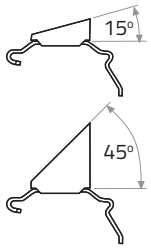

Paket-Nr.	Gesamtbreite (mm)	Gesamthöhe (mm)	Anzahl (Stück)	Zeichen des Stoffes	Typ des System	Halterart*	Zubehör Farbe**	Adapter 15° / 45° ***	Bedienhalter	Bedienstab (Länge)****	Fenster Hersteller	Code aus dem Fenster Herstellers Typenschild	Zeichnung mit maße, wenn die Form anderes als Quadratisch oder rechtwinklig ist	Bemerkungen
1	2	3	4	5	6	7	8	9	10	11	12	13	14	15

BEMERKUNGEN:

1. * Halter Typ A - angepasst an das Plissee System. Halter Typ B in kombination mit den entsprechenden Halter A.
2. ** Verfügbare Zubehörfarben: weiß (RAL 9003), silver, messing, braun (RAL 8022).
   PVC-Teile für Zubehör in der Farbe messing und braun in schwarz.
3. *** Spalte 9 soll nur für den Haltern Typ A (Clip) ausgefüllt werden betreff nur festetehender Schiene.
4. **** Bedienstab-Länge: 100, 125, 150, 200, 250 cm.
5. Beschichtung „pearl" und „blackout" ist die außenseite des Stoffes.
6. Standardmäßig ist die Stoff um 5 mm schmaler als die Plissee Breite.
7. Alu.-Bedienhalter Typ C Mehrpreis 7,50 euro pro Stück.
8. Standardmäßig wird Bedienhalter Typ A verwendet.

Bedienhaltern

Typ A

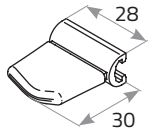

Typ B

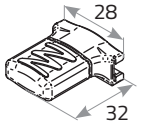

Typ C

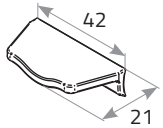

Typ D

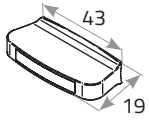

Halternart

A - Deckenmontage

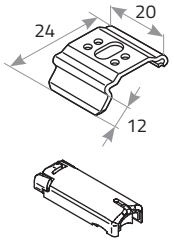

B - Wandmontage

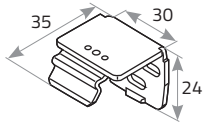

C - Klemmhaltern

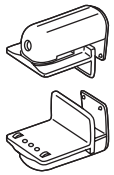

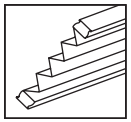

Senkrechtmontage

.....

Unterschrift des Bestellers

Edition Mai_2018